CARACTERÍSTICAS & BENEFICIOS

- La construcción modular permite un reemplazo costo-beneficio de secciones cuando se dañen y simplifica el reciclaje al final de la vida útil.
- Extremadamente estable en condiciones de máxima operación
- De gran calidad, el casco estabilizado UV20+ con un espesor de pared uniforme garantiza una vida útil robusta de más de 20 años.
- La construcción de una pieza sin costuras provee un producto impermeable
- La resistencia de impacto a baja temperatura amplía su idoneidad a entornos hostiles
- El proceso redefinido de espumado EPS con más de 30 años de experiencia reduce significativamente el riesgo de hundimiento y contaminación ambiental.
- La orientación de la quilla mejora la facilidad de despacho e implementación.
- Libre de vacíos internos lo que previene un ingreso significativo de agua y produce una integridad estructural superior.

Características Adicionales:

- Colores & marcadores IALA
- Parte superior cónica
- Linterna solar
- Herraje de fijación a prueba de manipulaciones
- Símbolos & rótulos de control
- Reflector de radar
- Cinta reflectiva

CONTÁCTENOS
info@tidalmarine.ca
www.tidalmarine.ca
Teléfono: +1 (604) 674-4411

Orgulloso miembro de la Asociación Internacional de Ayudas a la Navegación Marítima y Autoridades de Faros (IALA)

TDL 1500

NAVEGACIÓN

Construcción de Boya	
Casco / Superestructura	Polietileno
Acabado Superficie	Brillo Intenso
Relleno de Espuma	16 kg/m3 Poliestireno
Área Retrorreflectante	Sí
Reflector de Radar opcional	NPL RR20
Vida Útil	20+ Años

Especificaciones Generales	
Altura Total	221.8 cm
Diámetro del Casco	149 cm
Diámetro de la sección de torre	60.9 cm
Peso del Aire	287 kg
Flotabilidad de la Reserva Operacional	18.3 cm / 309 kg
Diámetro Interno del Ojo de Amarre	5.5 cm
Ancho del ojo de amarre	4.5 cm
Diámetro Interno del Ojo de Levante	10.0 cm
Área Retrorreflectante	15.5 cm
Inmersión	16.9 kg/cm

Especificaciones de Desempeño	
Altura Visible Mínima / Altura del plano focal Mínima	140.0 cm
Rango visual	5.6 NM
Máximo Ángulo de Inclinación de Boya Operacional (10m Profundo)	< 3 grados
Mínimo Ángulo de Inclinación de Boya Operacional (22.5m Profundo)	< 3 grados
Carga de amarre mínima	180 kg
Carga de amarre máxima	540 kg
Área de la sección transversal del radar opcional	55 m2
Rango del radar	> 2.0 NM

Condiciones Ambientales	
Temperatura del Aire	-2 C to +50 C
Temperatura del Agua	-40 C to +40 C
Velocidad Operacional del Viento	0 to 40 nudos
Velocidad de viento de sobrevivencia	80 nudos
Velocidad de Corriente Operacional	0 - 2.0 nudos
Velocidad de Corriente de Sobrevivencia	10.0 nudos
Exposición al Hielo	Light
Acumulación de Hielo	< 20 Kg
Crecimiento Marino - Operacional	< 20 Kg

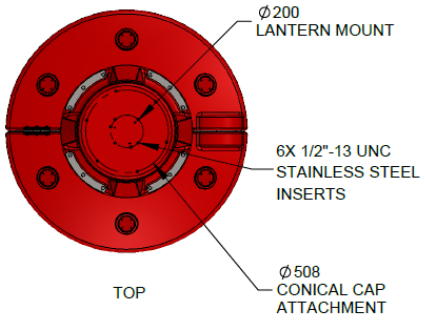

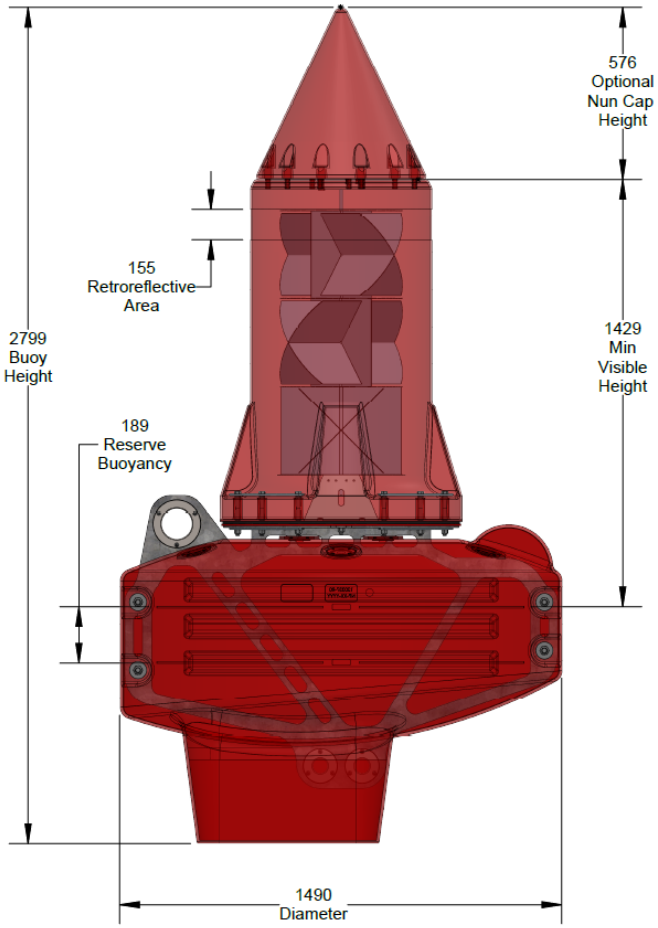

Nota: el reflector de radar actual podría diferir del reflector de radar mostrado en los renderings.

Especificaciones de Material	
Carcasa de la boya	Polietileno compuesto moldeado rotacionalmente con un paquete de protección UV20+
Marco modular	Galvanizado en caliente por ASTM A123 (Disponible paquete de acero inoxidable opcional)
Carga del freno de levante	21,772 kg
Relleno de Espuma	Bloque fusionado en sitio de poliestireno de celda cerrada con densidad 16 kg/m3
Opciones de Color	Colores IALA estándares disponibles de acuerdo con la especificación IALA E-108
Sujetadores, Bujes e Insertos	Acero inoxidable
Puntos de anclaje y elevación	Acero inoxidable
Balasto interno	Concreto

Todas las figuras están basadas en dibujos CAD de preproducción y son valores redondeados. Las piezas moldeadas están sujetas a una tolerancia de +/- 1,5%.

CONTÁCTENOS

info@tidalmarine.ca
www.tidalmarine.ca

Teléfono: +1 (604) 674-4411

Orgulloso miembro de la Asociación Internacional de Ayudas a la Navegación Marítima y Autoridades de Faros (IALA)